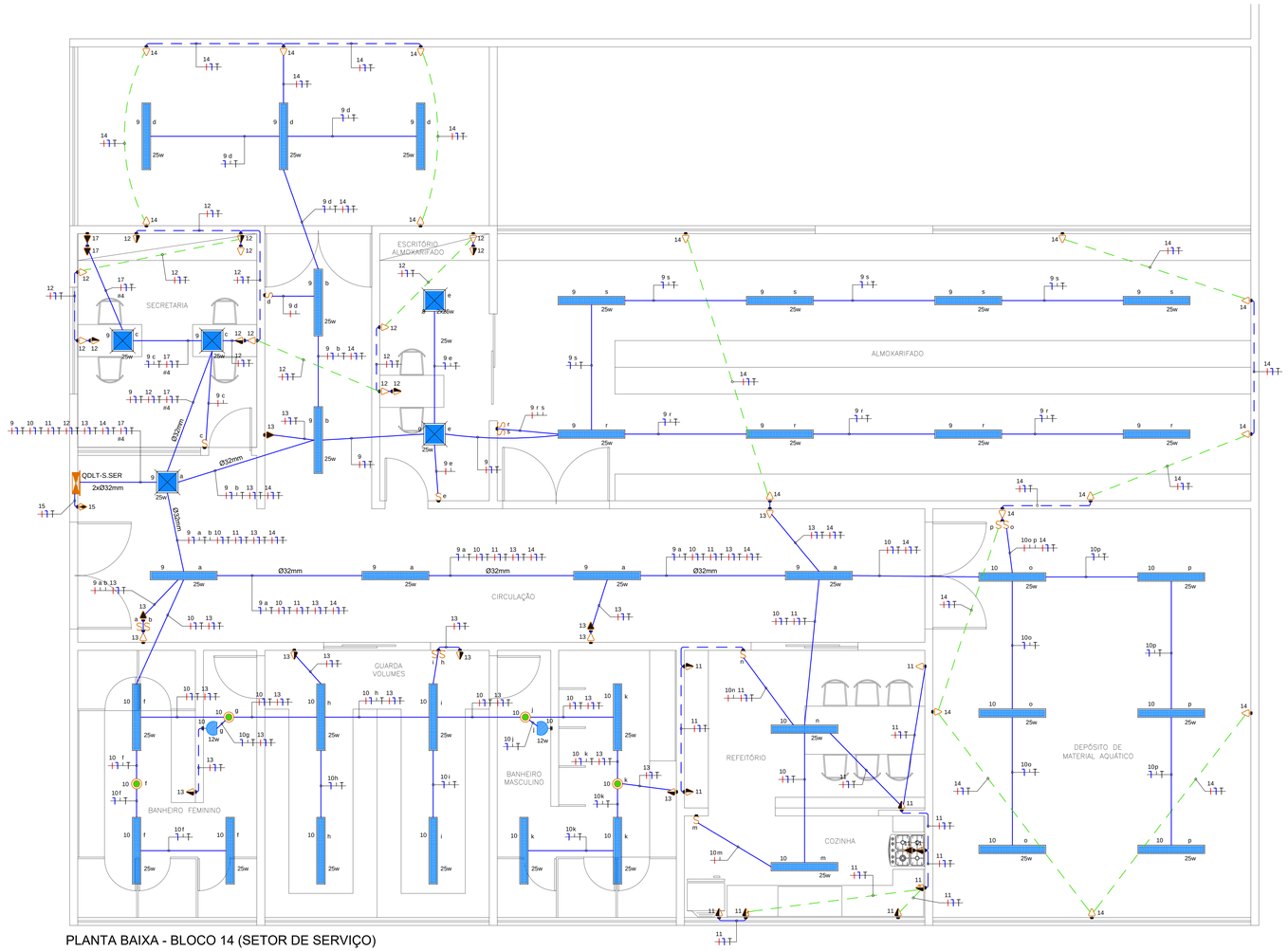

PLANTA BAIXA - BLOCO 14 (SETOR DE SERVIÇO)
ESCALA: 1/50

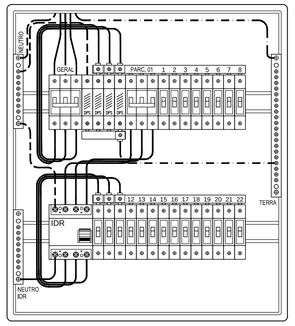

DET. DE MONTAGEM - QDLT-SET.SERVIÇOS
SEM ESCALA

DIAGRAMA UNIFILAR
QDLT-S.SERVIÇO
POT: 12250 W

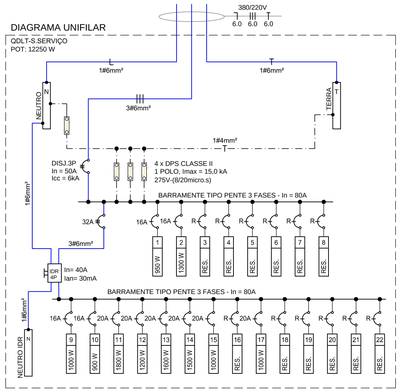

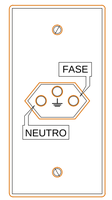

DETALHE ILUSTRATIVO
TOMADA 2P+T UNIVERSAL
SEM ESCALA

LEGENDA

SÍMBOLO	DESCRIÇÃO - ESPECIFICAÇÃO
	LUMINÁRIA QUADRADA DE SOBREPOR, PAINEL PLAFON LED POTÊNCIA PREVISTA 25W
	LUMINÁRIA DE SOBREPOR C/ LÂMPADA LED TUBULAR T5 POTÊNCIA PREVISTA 25W (6.200K)
	ARANDELA DE SOBREPOR, INSTALADA A H=1,80M DO PISO, EQUIPADA COM LÂMPADA BULBO LED DE 12W
	SENSOR DE PRESENÇA DE TETO DE SOBREPOR, ÂNGULO DE COBERTURA DE 360° RÁIO MÍNIMO DE ALCANCE DE 3,0M
	QUADRO DE DISTRIBUIÇÃO DE LUZ E TOMADAS DE EMBUTIR EM MATERIAL PLÁSTICO MODELO E CAPACIDADE ESPECIFICADA EM PLANTA.
	INTERRUPTOR SIMPLES UMA TECLA A 1,10M DO PISO ACABADO
	INTERRUPTOR SIMPLES DUAS TECLAS A 1,10M DO PISO ACABADO
	TOMADA BAIXA PADRÃO BRASILEIRO 2P+T 10A/250V A 0,50M DO PISO ACABADO
	TOMADA MÉDIA PADRÃO BRASILEIRO 2P+T 10A/250V A 1,10M DO PISO ACABADO
	TOMADA MÉDIA DUPLA PADRÃO BRASILEIRO 2P+T 20A/250V A 1,10M DO PISO ACABADO
	TOMADA ALTA PADRÃO BRASILEIRO 2P+T 10A/250V A 2,20M DO PISO ACABADO
	PONTO DE FORÇA MONOFÁSICO F+N+T A 1,20M DO PISO ACABADO
	ELETRODUTO DE PVC RÍGIDO DE SOBREPOR NO TETO OU EMBUTIDO NA LAJE
	ELETRODUTO DE PVC RÍGIDO SOLDÁVEL EMBUTIDO NA PAREDE
	ELETRODUTO DE PVC RÍGIDO SOLDÁVEL EMBUTIDO NO PISO
	INDICAÇÃO DA FIAÇÃO CONFORME NBR 5410 RESPECTIVAMENTE VERMELHO - FASE; BRANCO - RETORNO; AZUL - NEUTRO E VERDE - TERRA CONDUTORES NÃO COTADOS EM PLANTA TERÃO A SEÇÃO MÍNIMA DE #2,5mm²

CONSIDERAÇÕES GERAIS:

1- A CABEAÇÃO ELÉTRICA DAS TOMADAS E ILUMINAÇÃO SERÁ EXECUTADA COM CABOS DE BITOLA MÍNIMA #2,5 mm². CABOS FLEXÍVEIS, DE CORES: FASE - VERMELHA, NEUTRO - AZUL CLARO, TERRA - VERDE CLARO E RETORNO - BRANCO

2- ELETRODUTO NÃO COTADO EM PLANTA TERÃO DIÂMETRO MÍNIMO DE Ø3/4" ou Ø25mm

3- AS CONEXÕES CABO/BARRAMENTO E DISJUNTORES DEVERAM SER EXECUTADAS ATRAVÉS TERMINAIS PRÉ-ISOLADO, CONFORME O CASO.

4- SÓ SERÁ ADMITIDO O USO DE EMENDAS NOS CIRCUITOS ELÉTRICOS NOS CASOS DE DERIVAÇÕES DE UM MESMO CIRCUITO.

5- AS MEDIDAS VERTICAIS DEVERÃO SER MEDIDAS DO PISO À BASE DAS CAIXAS, E AS MEDIDAS HORIZONTAIS DEVERÃO SER MEDIDAS DO EIXO DAS CAIXAS

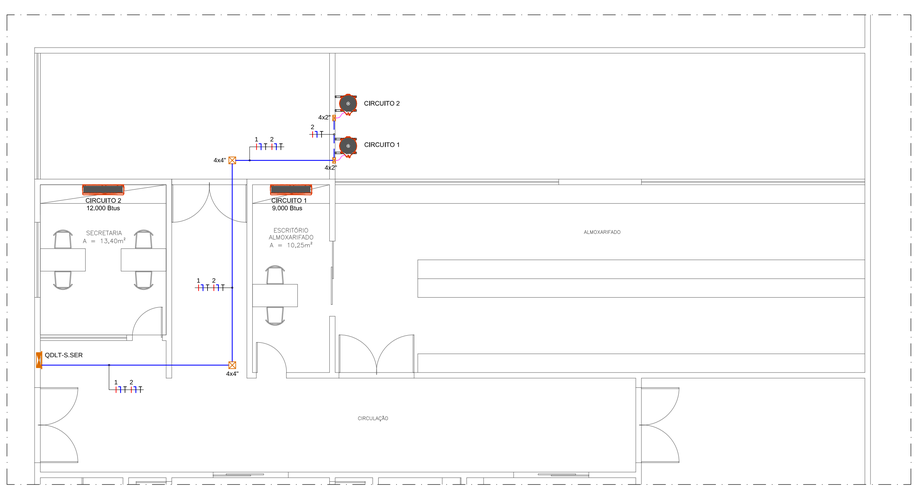

PLANTA BAIXA - BLOCO 14 (AR CONDICIONADOS)
ESCALA: 1/75

PENAS-COR-ESPESSURA
01 --- 01 --- 0.25
02 --- 07 --- 0.20
03 --- 82 --- 0.25
04 --- 04 --- 0.30
05 --- 05 --- 0.30
06 --- 06 --- 0.18
07 --- 07 --- 0.15
08 --- 250 --- 0.10
22 --- 22 --- 0.18
32 --- 32 --- 0.25
40 --- 07 --- 0.10
120 --- 07 --- 0.25
130 --- 07 --- 0.60
132 --- 07 --- 0.35
253 --- 07 --- 0.13
255 --- 07 --- 0.15
DEMAIS -- 0.10

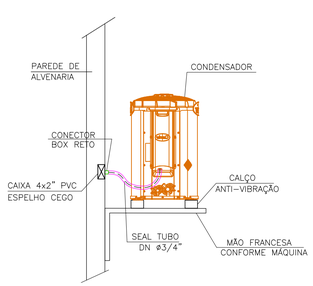

DET. ALIMENTAÇÃO CONDENSADORES
SEM ESCALA

QUADRO DE DISTRIBUIÇÃO LUZ E TOMADA
Quadro Terminal: QDLT-SETOR SERVIÇO

CIRCUITO	DESCRIÇÃO	POTÊNCIA (W)	TENSÃO (V)	CORRENTE (IA)	NUM. FASES	FAT.POTENCIA	SEÇÃO (MM2)	DISJUNTOR (A)
FILA 01	AR CONDICIONADOS E OUTRAS (SEM PROTEÇÃO DE IDR)							
1	SPLIT - ESCRIT. ALMOX. (9.000 Btus)	950	220	4.32	M	1.00	2.5	16
2	SPLIT - SECRETARIA (12.000 Btus)	1300	220	5.91	M	1.00	2.5	16
3	RESERVA	-	220	-	M	-	-	-
4	RESERVA	-	220	-	M	-	-	-
5	RESERVA	-	220	-	M	-	-	-
6	RESERVA	-	220	-	M	-	-	-
7	RESERVA	-	220	-	M	-	-	-
8	RESERVA	-	220	-	M	-	-	-
	TOTAL PARCIAL 01	2250	380	3.71	T	0.92	6.0	-
FILA 02	ILUMINAÇÃO E TOMADAS (PROTEÇÃO COM IDR)							
9	ILUM. SECRET./CIRC./ ALMOX.	1000	220	4.55	M	1.00	2.5	16
10	ILUM. CIRC./BWC/DEPÓSITO	900	220	4.10	M	1.00	2.5	16
11	TOM. COZINHA	1800	220	8.18	M	1.00	2.5	20
12	TOM. SECRET./ESCRITÓRIO	1200	220	5.45	M	1.00	2.5	20
13	TOM. BWC/CIRCULAÇÃO	1600	220	7.27	M	1.00	2.5	20
14	TOM. DEPÓSITO/ALMOX.	1500	220	6.82	M	1.00	2.5	20
15	PONTO DE FORÇA - PF	1000	220	4.55	M	1.00	2.5	20
16	RESERVA	-	220	-	M	-	-	-
17	TOMADAS RACK	1000	220	4.55	M	1.00	4.0	25
18	RESERVA	-	220	-	M	-	-	-
19	RESERVA	-	220	-	M	-	-	-
20	RESERVA	-	220	-	M	-	-	-
21	RESERVA	-	220	-	M	-	-	-
22	RESERVA	-	220	-	M	-	-	-
	TOTAL PARCIAL 02	10000	380	16.51	T	0.92	6.0	32
	TOTAL GERAL	12250	380	20.23	T	0.92	6.0	32

NOTA: QUADRO DE DISTRIBUIÇÃO DE EMBUTIR PLÁSTICO, MONTAGEM EM LINHAS HORIZONTAIS 2 x 18und PARA 36 CIRCUITOS.

Rocha & Sá Engenharia
PROJETOS E EXECUÇÕES
RUA NATAL, Nº 4662 - SALA "A", BAIRRO NOVO HORIZONTE. TERESINA - PI (CEP: 64.079-160)
CONTATOS: (86) 99857-6438 // (86) 99497-9751 // rspiengenharia@hotmail.com

RESP. TÉCNICO:
EDSO ROCHA DE SÁ CARVALHO
ENG. ELETRICISTA - RNP: 1914815050

CONTRATANTE:
SESC - SERVIÇO SOCIAL DO COMÉRCIO
CNPJ: 03.581.526/0005-24

OBRA:
UNIDADE OPERACIONAL SESC BEIRA MAR - PARQUE AQUÁTICO
RODOVIA PI 116 - KM 7,5 - BAIRRO PRAIA DO BARRO PRETO
LUÍS CORREIA - PI

PROJETO:
INSTALAÇÕES ELÉTRICAS EM BAIXA TENSÃO

DESCRIÇÃO:
PLANTA BAIXA BLOCO 14 (SET. DE SERVIÇO) - ILUMINAÇÃO E TOMADAS
PLANTA BAIXA BLOCO 14 (SET. DE SERVIÇO) - AR CONDICIONADOS
QUADRO DE CARGAS E DIAGRAMA UNIFILAR
LEGENDA E DETALLHES

FOLHA: 04

REVISÃO:	DATA:	FASE:	ESCALA:
R0.18-05-2020	MAIO / 2020	PROJETO EXECUTIVO	INDICADA

ROCHA E SÁ ENGENHARIA LTDA - RUA NATAL, Nº 4662 - SALA "A", NOVO HORIZONTE, CEP: 64079-160 Teresina-PI
ESTE DOCUMENTO NÃO PODE SER USADO, COPIADO OU CEDIDO FORA DOS TERMOS DA LEI DE DIREITOS AUTORAIS